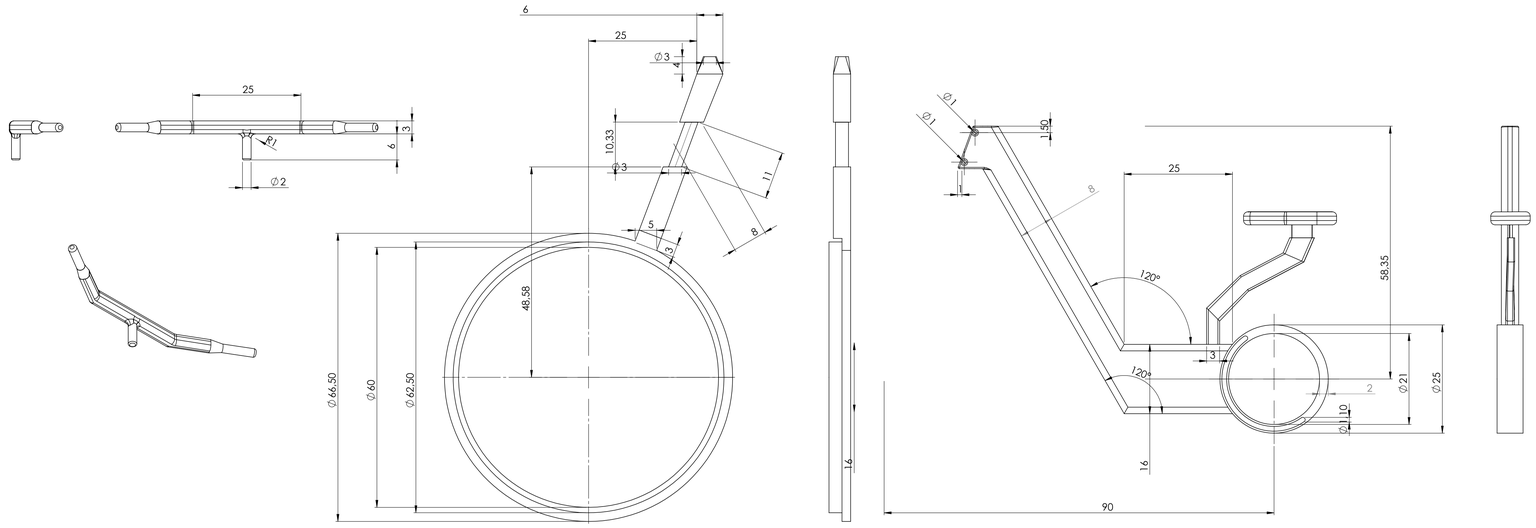

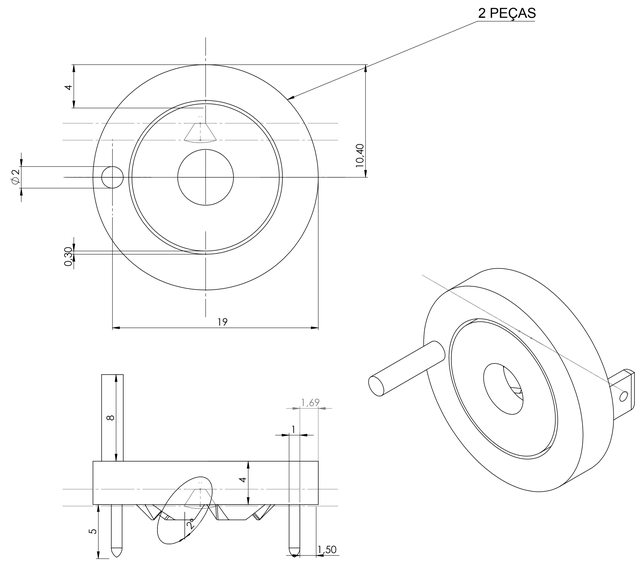

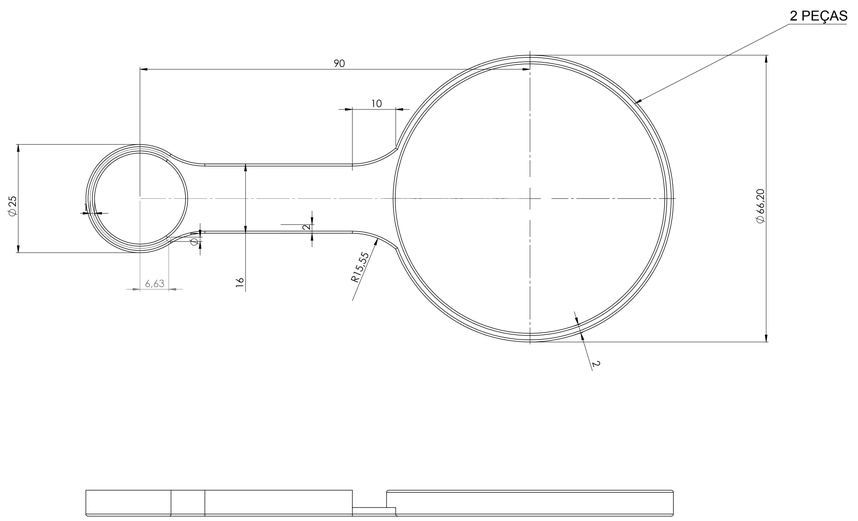

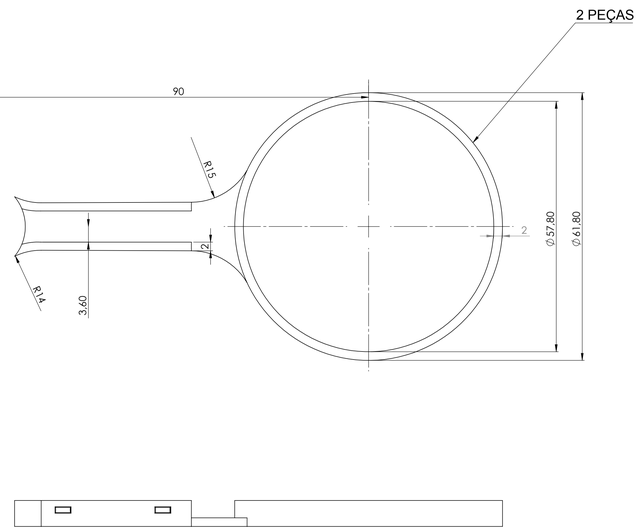

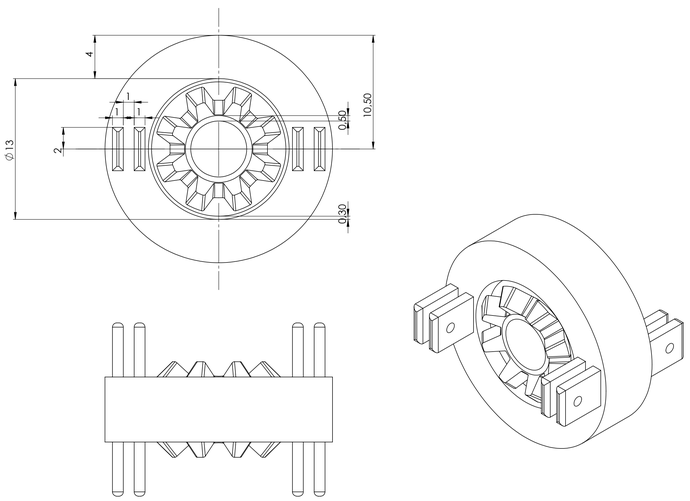

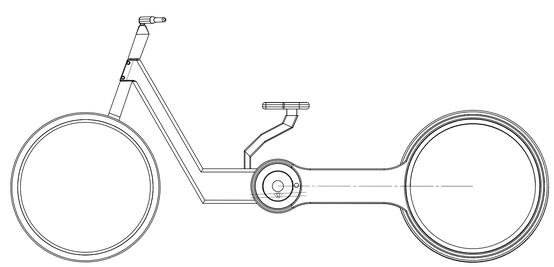

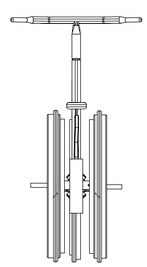

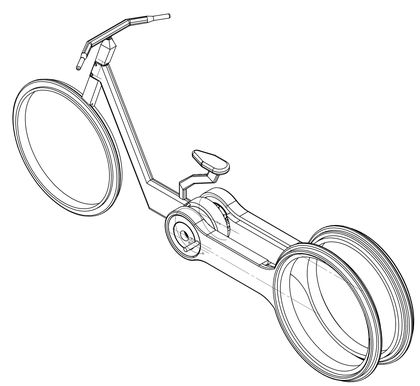

TODAS AS PEÇAS QUE COMPÕEM O PROJETO.

DIMENSÕES EM MILÍMETROS	ACABAMENTO:			NÃO MUDAR ESCALA DO DESENHO	REVISÃO
				RAFAEL LUIZ OLIVA	
	NOME	ASSINATURA	DATA	TÍTULO:	
DESEN.				DESENHO TÉCNICO BICICLETA DUO	
VERF.					
APROV.					
MANUF.					
QUALID.				MATERIAL:	DEL Nº: A0
			PESO:	ESCALA 2:1	FOLHA 1 DE 1